Línea Frío
CONGELADORA TAPA VIDRIO CURVO

CTV-220Q

Ideal para congelar y/o mantener alimentos.

*Foto Referencial

TRIPLE FUNCIÓN

Capacidad Equipo	Capacidad Neta 180 Lts.	Capacidad Bruta 220 Lts.	
Dimensión Equipo	Ancho 740 mm	Fondo 680 mm	Alto 850 mm
Peso Equipo	Peso Neto 49 kgs	Peso Bruto 54 kgs	
Especificaciones energéticas	Potencia 230 W	Energía 220v/60Hz	
Refrigerante	R134A		

Descripción
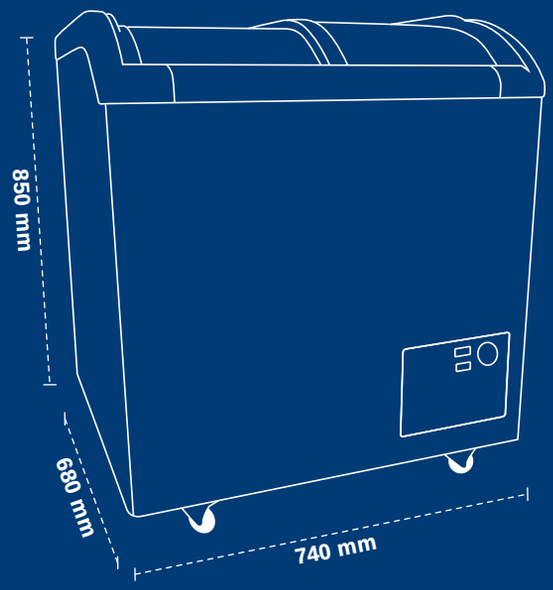
- TRIPLE FUNCIÓN: Refrigerado, Congelado suave y Congelado ultra.
- Interior de acero prepintado.
- Ideal para exhibición y conservación de helados y/u otros productos congelados.
- Temperatura de trabajo de 5°C a -18°C.
- Sistema ajustable de temperatura interior por termostato.
- Iluminación LED.
- 2 puertas deslizables en vidrio semi curvo.
- Sistema de refrigeración estático.
- Incluye 3 canastos.
- Base con ruedas para fácil desplazamiento.
- Función de refrigerado: congelado suave y congelado ultra.